SELECT Integra® Serie: Modell 508.4

Selektivlötanlage verfügbar als 508.4S, 508.4PD oder 508.4 2Seg Konfiguration

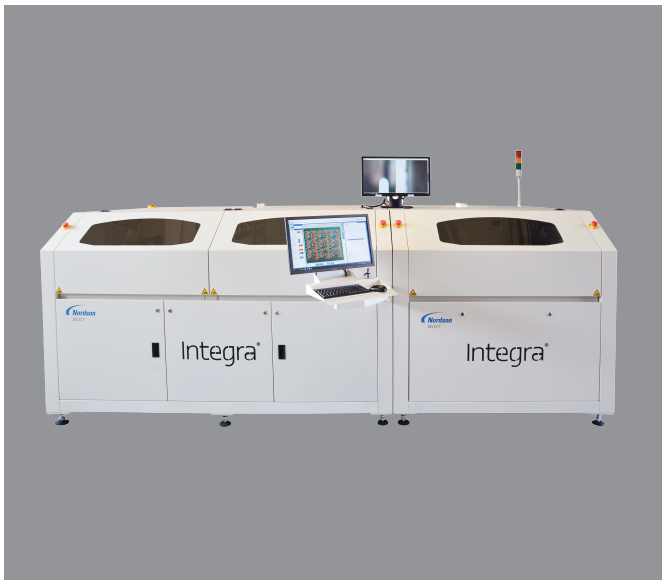

Die Integra™ 508.4 ist eine Mehrstationen-Selektivlötanlage, die für Massenanwendungen mit einem hohen Durchsatz konzipiert wurde. Zu den hervorstechenden Eigenschaften der Integra™ 508.4 zählen kombiniertes Fluxen, Vorwärmen und Löten. Dies ermöglicht schnellere Verarbeitungszeiten und reduzierte Zykluszeiten beim Löten.

Vielseitigkeit. Kunden haben die Wahl zwischen drei verschiedenen Integra® 508.4 Varianten, die ein breites Spektrum an Selektivlöt-Anforderungen abdecken. Die Integra® 508.4S Konfiguration mit Single-Fluxer und Löttiegel verarbeitet einzelne Leiterplatten.

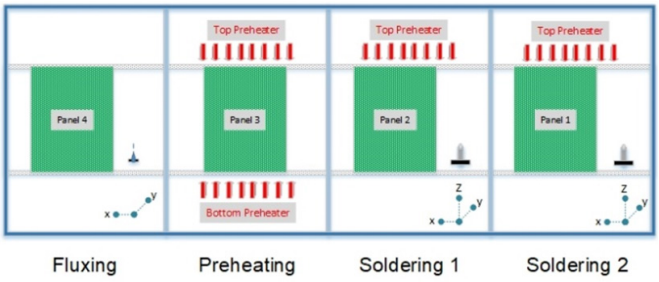

Integra® 508.4S Konfiguration

Die Integra® 508.4PD Konfiguration mit Dual-Dropjet-Fluxern und Dual-Löttiegeln ermöglicht die Nutzung von zwei Lötdüsen in derselben Lötstation oder die gleichzeitige Bearbeitung von zwei Leiterplatten in einem Nutzen. Die Integra® 508.4PD kann bis zu 8 Produkte gleichzeitig bearbeiten. Im parallelen Verarbeitungsmodus können zwei Leiterplatten gleichzeitig gefluxt und gelötet werden, wodurch sich die Produktivität der Maschine verdoppelt.

Eigenschaften und Vorteile

- **Vier-Zonen-Betrieb mit kombiniertem Fluxen, Vorheizen und Löten für höheren Durchsatz bei maximaler Vorwärm-Kapazität**
- **Wahl zwischen Single- und Dual-Dropjet-Fluxern und Löttiegeln für simultane parallele oder voneinander unabhängige doppelseitige Lösungen**
- **2Segment Konfiguration beinhaltet zwei Rollen- oder Kettenförderbänder je Zone um zwei Produkte gleichzeitig bearbeiten zu können, ohne dass diese in einem Panel oder Werkstückträger verbunden sind**
- **Komplett aus Titan gefertigte Löttiegel, kompatibel mit allen Legierungen und einfache werkzeugsfreie Reinigung**
- **Mit Software-Steuerung können verschiedene Lotlegierungen gewählt werden, ohne dass der Löttiegel gewechselt wird**

Die Integra® 508.4PD 2Seg Konfiguration mit Dual-Fluxer und Löttiegeln kann zwei einzelne Produkte im In-Line-Parallelmodus mit zwei segmentierten Förderbändern löten. Dies erlaubt das gleichzeitige, sequentielle Löten von zwei Leiterplatten ohne dass diese in einem Panel oder Werkstückträger verbunden sein müssen.

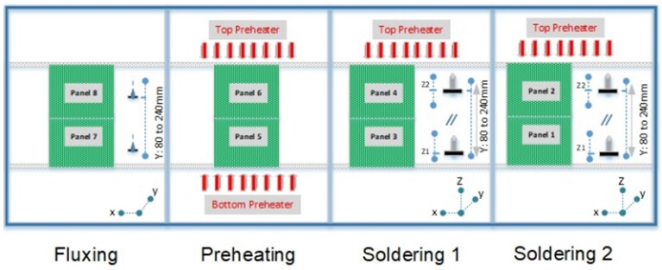

Integra® 508.4PD Konfiguration

Mehrwert. Profitieren Sie von maximaler Kapitalrendite und niedrigen Gesamtbetriebskosten mit Nordson SELECTs umfassenden und innovativen Prozesslösungen. Von der anfänglichen Prozessentwicklung bis zur Serienproduktion begleiten und beraten wir Sie durch unser erfahrenes, weltweites Netzwerk aus Technikern, Applikationsentwicklern und technischen Kundendienst-Mitarbeitern.

Nordson ELECTRONICS SOLUTIONS

SELECT Integra® Serie: Modell 508.4

Selektivlötanlage verfügbar als 508.4S, 508.4PD oder 508.4 2Seg Konfiguration

Leistungsmerkmale der Integra® 508.4

Die Integra® 508.4 ist eine komplett konfigurierte SMEMA-kompatible Selektivlötplattform, die eine verlässliche und kostengünstige Lösung für viele anspruchsvolle Durchsteckmontage (TH)- und SMT-Lötanwendungen mit Mischtechniken darstellt. Dazu gehören:

- **Doppelseitige TH-/SMT-Baugruppen**
- **TH Selektiv- und Miniwellen-Löten**
- **Löten mit Mehrfach-Lötlegierungen ohne Wechseln der Löttiegel**

Parallel- oder Doppelverarbeitungsmodi mit Doppel-Fluxer und zwei Löttiegeln für gleichzeitiges oder unabhängiges Löten

Parallel-Modus lötet zwei Leiterplatten gleichzeitig, Doppel-Modus ermöglicht mehrere Düsendurchmesser in einem Programm

2 Segment Konfiguration kann zwei einzelne Produkte löten ohne Panel oder Werkzeug

Vier-Zonen-Betrieb mit kombiniertem Fluxen, Vorwärmen und Löten für erhöhten Durchsatz

Komplett aus Titan gefertigte Löttiegel und Pumpengruppen kompatibel mit allen Legierungen

Einzel- oder Doppel-Fluxer und Löttiegel erhöht Produktivität und Flexibilität

Automatisch einstellbarer Düsenabstand zwischen 80-240 mm

SMEMA Kettenförderer mit automatischer Breitenverstellung

Standardfunktionen

Vier-Zonen Betrieb mit unabhängigen Bereichen für gleichzeitiges Fluxen und Vorwärmen sowie zwei Selektivlöt Stationen (508.4S)

SMEMA-Kettenförderer mit positiver PCB-Erfassung Automatischen Breitenanpassung des Kettenförderers MicroDrop Drop-Jet Fluxer

System zur Erfassung des Flussmittelniveaus

Vollflächiges Vorwärmen der Unterseite mit Infrarot

Volltitan-Tiegel und Pumpengruppe

Magnetgekuppelte Schnellwechsel-Lötdüsen

Automatische Niveauüberwachung im Löttiegel

Automatische Wellenhöhenüberwachung

Beheiztes Stickstoff-Inertisierungssystem

Kamera zur Prozessbeobachtung

PhotoScan-Editor und Software zur Maschinenkontrolle

- Einfaches Programmieren mit „Point and Click“
- Fern-Steuerung der Maschine
- Fern-Instandhaltung der Maschine

Netzwerk- und FIS-fähig

TFT monitor

Optionale Funktionen

Vollautomatische Passermarken Ausrichtung und Board Mapping

In-Process Flux-Prüfsystem mit geschlossenem Regelkreis zur Dropjet-Kontrolle

Vollflächiges Vorwärmen der Oberseite mit Infrarot

Pyrometer-Steuerung mit geschlossenem Regelkreis

System zur Erfassung der Krümmung der Leiterplatte

Zweifachkamera und zweiter Monitor zur Prozessbeobachtung

Automatisches Lötdraht-Zuführsystem

Automatisches System zur Lötmittelniveau-Feststellung

System zur Wellenhöhenüberwachung

Automatisches Düsenreinigungssystem

AOI System zur Lötstelleninspektion

System zur Datenerfassung mit Nachverfolgbarkeit aller Prozessparameter

Barcode-Leser

Zusätzliche Konfigurationen

Dual-MicroDrop-Dropjet-Fluxer und Dual-Löttiegel und Pumpengruppen für Parallellöten oder doppelseitigen Modus (508.4PD)

Dual-MicroDrop-Dropjet-Fluxer und Dual-Löttiegel für Parallel- oder Doppel-Lötmodi oder sequentielles In-Line Löten von zwei Produkten (508.4PD 2Seg)

Nordson ELECTRONICS SOLUTIONS

SELECT Integra® Serie: Modell 508.4

Technische Daten

Bewegungssystem

Z Genauigkeit:	±100 µm (0,1 mm)
Z Wiederholbarkeit[1]:	±50 µm (0,05 mm), 3 Sigma
Z Geschwindigkeit:	0,05 m/s Spitze (50 mm/s)
X-Y Genauigkeit:	±100 µm (0,1 mm)
X-Y Wiederholbarkeit[1]:	±50 µm (0,05 mm), 3 Sigma
X-Y Geschwindigkeit:	0,2 m/s Spitze (200 mm/s)

Computer

PC mit Windows® Betriebssystem

Software

PhotoScan "point-and-click" Programmeditor und Software zur Maschinensteuerung

Fassungsvermögen und Gewicht des Löttiegels

Fassungsvermögen[2]:	Ca. 12,0 kg
Gesamtgewicht des Zinn-Blei-Lots zusammen mit dem Löttiegel und der Pumpengruppe[2]:	Ca. 22,4 kg
Gesamtgewicht des bleifreien Lots zusammen mit dem Löttiegel und der Pumpengruppe[2]:	Ca. 19,7 kg
Höchsttemperatur:	320°C

Lötbarer Bereich (X-Y)

Einfacher, paralleler oder doppelter Betriebsmodus[3, 4]:	Max. 508 x 508 mm Min. 50 x 50 mm

Vorheizen

Wählbares Infrarot Vorwärmen von 9,0 kW bis 18,0 kW

Leiterplatten Kapazität

508.4S und 508.4PD [3, 4]:	
Max. Leiterplatten-Größe:	508 x 508 mm
Min. Leiterplatten-Größe:	50 x 50 mm
508.4PD 2Seg[3, 4]:	
Max. Leiterplatten-Größe:	700 x 508 mm
Min. Leiterplatten-Größe:	50 x 50 mm

Förderer

Max. Länge der Leiterplatte / des Trägers:	bis zu 900 mm
Min. Länge der Leiterplatte / des Trägers:	50 mm
Max. Breite der Leiterplatte / des Trägers:	508 mm
Min. Breite der Leiterplatte / des Trägers[4]:	50 mm
Max. Stärke der Leiterplatte / des Trägers:	15,2 mm
Max. Freiraum auf der Oberseite der Platine:	120 mm
Max. Freiraum auf der Unterseite der Platine:	40 mm
Kantenabstand[5]:	3 mm, Kantenförderband mit Klemmschienen
Transporthöhe[6]:	Entsprechend dem SMEMA-Standard für Förderbandhöhe; Höhe anpassbar von 940-965 mm gemessen vom Boden bis zur Unterkante der Leiterplatte
Belastbarkeit[7]:	bis zu 20 Kg
Betriebsmodi:	Automatisch (SMEMA), manuell oder durchkontaktiert

Anlagen-Voraussetzungen

Stellfläche des Systems:	
508.4S/PD	4600 x 1700 mm
508.4PD 2Seg	6000 x 1700 mm
Druckluft:	6 bar min., 8 bar max.
Leistung (Netzstrom)[8]	
508.4S	400V/480VAC, 50-60 Hz, 3-Phasen, 23 kW, 33 A ohne Vorwärmen, oder 34 kW, 39 A mit Vorwärmen
508.4PD	400V/480VAC, 50-60 Hz, 3-Phasen, 26 kW, 38 A ohne Vorwärmen, oder 32 kW, 46 A mit Vorwärmen
508.4PD 2Seg	400V/480VAC, 50-60 Hz, 3-Phasen, 29 kW, 42 A ohne Vorwärmen, oder 35 kW, 50 A mit Vorwärmen
Stickstoff:	99,99% (4.0) rein, 4-6 bar (60-90 psi), 1,3 m^3/Stunde (einfacher Tiegel), 2,6 m^3/Stunde (Doppeltiegel)
Belüftung:	450 m^3/Stunde (270 SCFM), drei 100 mm Leitungsdurchm.
Gewicht der Anlage[9, 10]:	2000 kg

Eingehaltene Normen

SMEMA, CE

Anmerkungen

1. Messung der Wiederholbarkeit bei voller Nenngeschwindigkeit des Systems.
2. Lötleistung und Gesamtgewicht des Löttiegels und der Pumpengruppe variieren je nach Lötlegierung.
3. Platinengröße im Parallelbetrieb und im doppelseitigen Modus reduziert.
4. Für kleinere oder größere Platinen / Träger kontaktieren Sie bitte den Hersteller.
5. Kantenförderer entspricht den SMEMA-Standards
6. Nicht SMEMA-konforme Förderbandhöhe von 900 mm verfügtbar auf Anfrage.
7. Gesamtgewicht aller Teile auf dem Förderer zu jedem beliebigen Zeitpunkt. Bei höheren Tragkraft-Anforderungen kontaktieren Sie bitten den Hersteller.
8. Je nach Zusammenstellung variiert die elektrische Leistung.
9. Je nach Zusammenstellung variiert das Gewicht der Anlage.
10. Abhängig von der Zusammenstellung. Andere Zusammenstellungen sind erhältlich. Wenden Sie sich an Nordson SELECT.

Windows ist eine eingetragene Marke der Microsoft Corporation in den Vereinigten Staaten von Amerika und anderen Ländern.

Möglicherweise stehen zusätzliche Optionen zur Verfügung: kontaktieren Sie Nordson SELECT, um mehr zu erfahren.

Nordson ELECTRONICS SOLUTIONS

SELECT Integra® Serie: Modell 508.4S and 508.4PD

Abmessungen in Millimeter

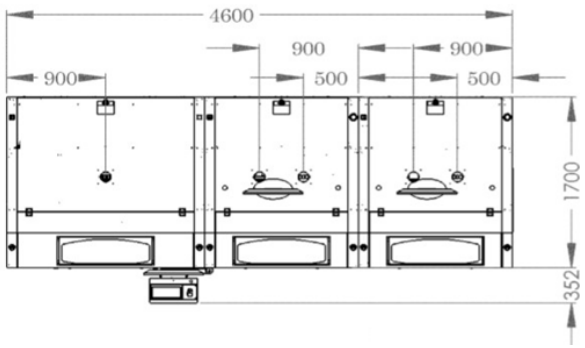

Top View (mm)

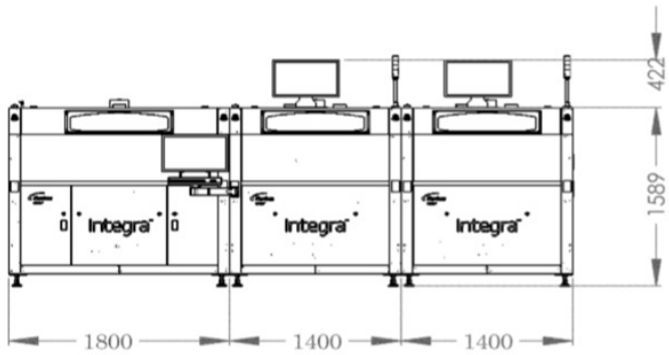

Front View (mm)

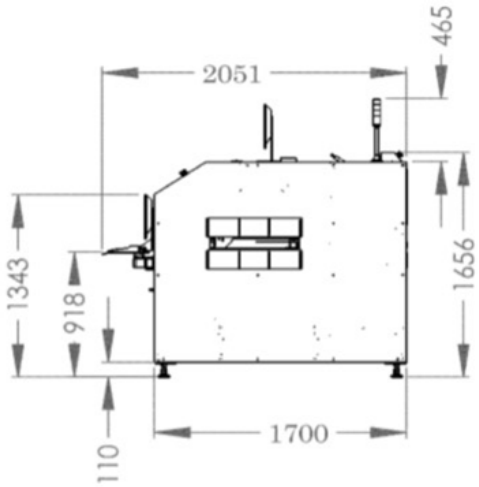

Side View (mm)

Für weitere Informationen kontaktieren Sie Ihren Vertreter vor Ort oder Ihr Regionalbüro.

nordsonselect.com

Europa

Hagenbach, Deutschland
+49.7273.949466.0 **Phone**
sales.eu@nordsonselect.com
Nordson SELECT GmbH
Perläckerstraße 11
76767 Hagenbach

Maastricht, Niederlande
+31.43.352.4466 **Phone**
info.eu@nordsonselect.com

Nordamerika
Hauptsitz
Liberty Lake, WA, USA
+1.509.924.4898 **Phone**
sales.usa@nordsonselect.com

China
info.cn@nordsonselect.com

Shanghai
+86.21.3866.9166 **Phone**

Beijing
+86.10.8453.6388 **Phone**

Guangzhou
+86.20.8554.9996 **Phone**

Japan
Tokio
+81.3.5639.7020 **Phone**
Info.japan@nordsonselect.com

Korea
Seoul
+82.31.765.8337 **Phone**
info.kr@nordsonselect.com

Indien
Chennai
+91.44.4353.9024 **Phone**
info.in@nordsonselect.com

Südostasien/ Australien
Singapur
+65.6796.9514 **Phone**
info.sg@nordsonselect.com

Taiwan
+886.229.02.1860 **Phone**
info.sg@nordsonselect.com

Nordson ELECTRONICS SOLUTIONS

SELECT Integra® 508.4PD 2Seg

Abmessungen in Millimeter

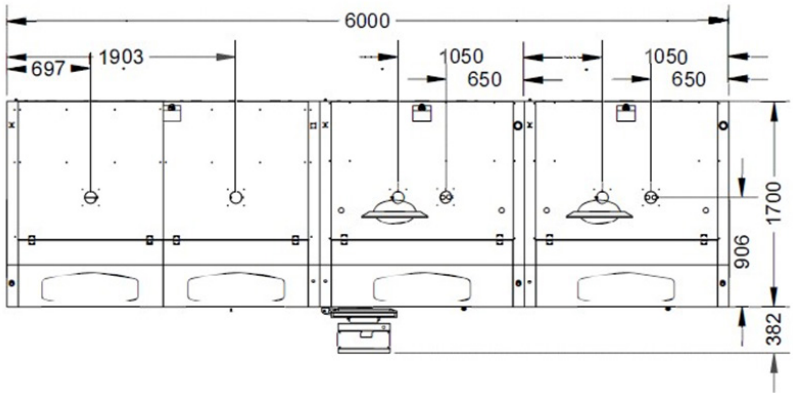

Top View (mm)

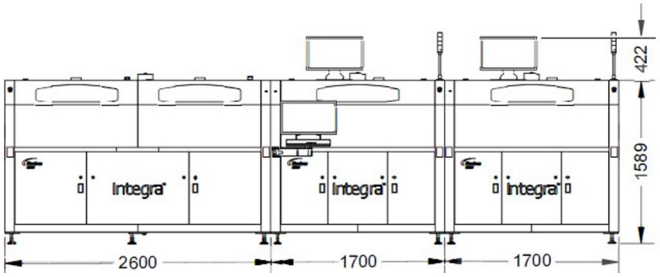

Front View (mm)

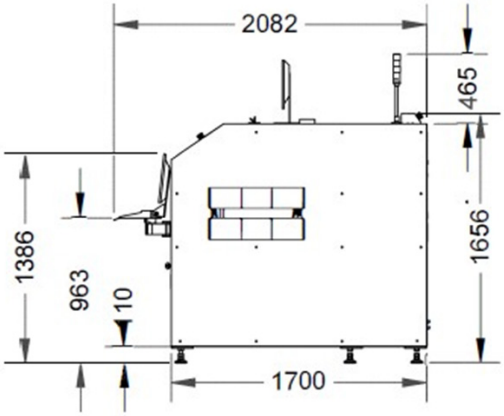

Side View (mm)

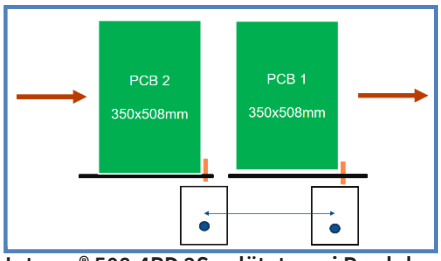

Integra® 508.4PD 2Seg lötet zwei Produkte im Parallel-Modus

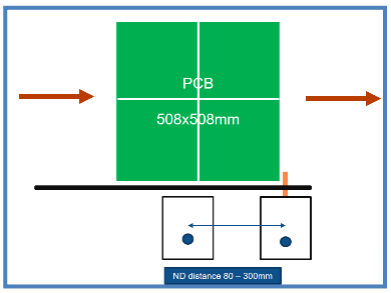

Integra® 508.4PD 2Seg lötet ein Panel im Parallel-Modus

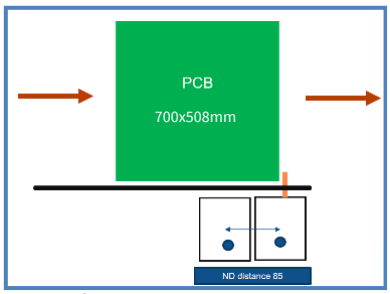

Integra® 508.4PD 2Seg lötet ein Einzel-Produkt mit unterschiedlichen Düsen

Für weitere Informationen kontaktieren Sie Ihren Vertreter vor Ort oder Ihr Regionalbüro.

nordsonselect.com

Europa

Hagenbach, Deutschland
+49.7273.949466.0 **Phone**
sales.eu@nordsonselect.com
Nordson SELECT GmbH
Perläckerstraße 11
76767 Hagenbach

Maastricht, Niederlande
+31.43.352.4466 **Phone**
info.eu@nordsonselect.com

Nordamerika
Hauptsitz
Liberty Lake, WA, USA
+1.509.924.4898 **Phone**
sales.usa@nordsonselect.com

China
info.cn@nordsonselect.com

Shanghai
+86.21.3866.9166 **Phone**

Beijing
+86.10.8453.6388 **Phone**

Guangzhou
+86.20.8554.9996 **Phone**

Japan
Tokio
+81.3.5639.7020 **Phone**
Info.japan@nordsonselect.com

Korea
Seoul
+82.31.765.8337 **Phone**
info.kr@nordsonselect.com

Indien
Chennai
+91.44.4353.9024 **Phone**
info.in@nordsonselect.com

Südostasien/ Australien
Singapur
+65.6796.9514 **Phone**
info.sg@nordsonselect.com

Taiwan
+886.229.02.1860 **Phone**
info.sg@nordsonselect.com

Nordson ELECTRONICS SOLUTIONS